1

SEKCJA 1 POLE 1

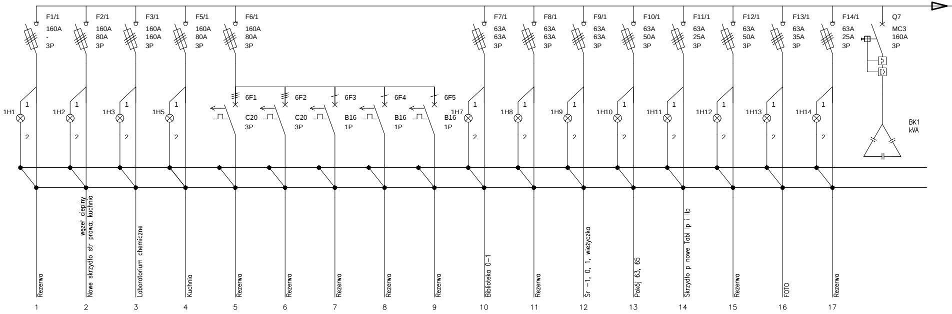
F1/1
160A
-
3P
F2/1
160A
80A
3P
F3/1
160A
160A
3P
F5/1
160A
80A
3P
F6/1
160A
80A
3P
F7/1
63A
63A
3P
F8/1
63A
63A
3P
F9/1
63A
63A
3P
F10/1
63A
50A
3P
F11/1
63A
25A
3P
F12/1
63A
50A
3P
F13/1
63A
35A
3P
F14/1
63A
25A
3P
Q7
MC3
160A
3P
1H1
1H2
1H3
1H5
1H7
1H8
1H9
1H10
1H11
1H12
1H13
1H14
1
2
6F1
C20
3P
6F2
C20
3P
6F3
B16
1P
6F4
B16
1P
6F5
B16
1P
BK1
kVA
Rezerwa
Nowe skrzydło str prawa; kuchnia
węzeł cieplny
Laboratorium chemiczne
Kuchnia
Rezerwa
Rezerwa
Rezerwa
Rezerwa
Rezerwa
Biblioteka 0-1
Rezerwa
Śr -1, 0, 1, wieżyczka
Pokój 63, 65
Skrzydło p nowe Tabl Ip i IIp
Rezerwa
FOTO
Rezerwa
1
2
3
4
5
6
7
8
9
10
11
12
13
14
15
16
17

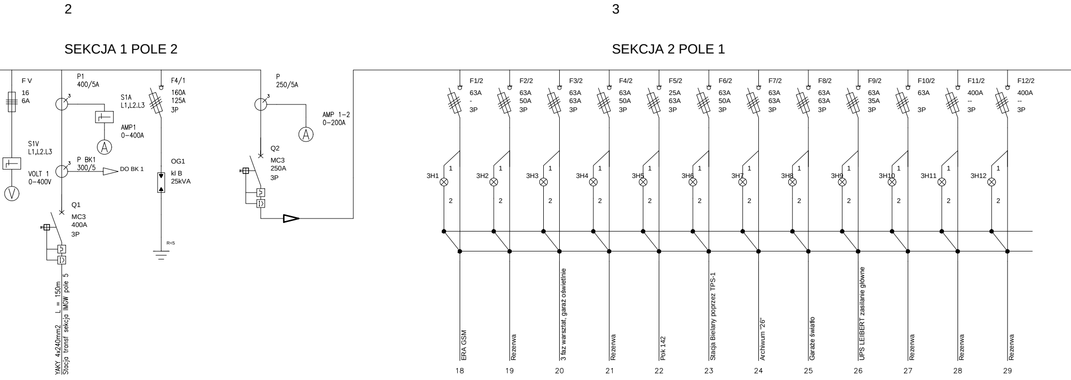
2
SEKCJA 1 POLE 2
F V
16
6A
S1V
L1,L2.L3
VOLT 1
0–400V
P1
400/5A
S1A
L1,L2.L3
AMP1
0–400A
P BK1
300/5
DO BK 1
Q1
MC3
400A
3P
YAKY 4x240mm2 L = 150m
Stacja transf sekcja IMGW pole 5
F4/1
160A
125A
3P
OG1
kl B
25kVA
R<5
P
250/5A
AMP 1–2
0–200A
Q2
MC3
250A
3P
3
SEKCJA 2 POLE 1
F1/2
63A
-
3P
F2/2
63A
50A
3P
F3/2
63A
63A
3P
F4/2
63A
50A
3P
F5/2
25A
63A
3P
F6/2
63A
50A
3P
F7/2
63A
63A
3P
F8/2
63A
63A
3P
F9/2
63A
35A
3P
F10/2
63A
3P
F11/2
400A
--
3P
F12/2
400A
--
3P
3H1
3H2
3H3
3H4
3H5
3H6
3H7
3H8
3H9
3H10
3H11
3H12
1
2
ERA GSM
Rezerwa
3 faz warsztat, garaż oświetlnie
Rezerwa
Pok 142
Stacja Bielany poprzez TPS-1
Archiwum "26"
Garaże światło
UPS LEIBERT zasilanie główne
Rezerwa
Rezerwa
Rezerwa
18
19
20
21
22
23
24
25
26
27
28
29

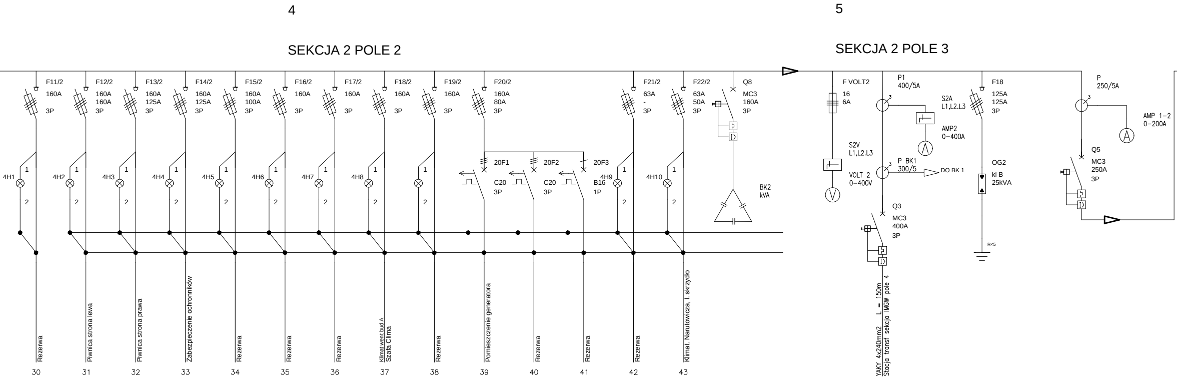
4
SEKCJA 2 POLE 2
5
SEKCJA 2 POLE 3
F11/2 160A 3P
F12/2 160A 160A 3P
F13/2 160A 125A 3P
F14/2 160A 125A 3P
F15/2 160A 100A 3P
F16/2 160A 3P
F17/2 160A 3P
F18/2 160A 3P
F19/2 160A 3P
F20/2 160A 80A 3P
F21/2 63A - 3P
F22/2 63A 50A 3P
Q8 MC3 160A 3P
BK2 kVA
4H1
4H2
4H3
4H4
4H5
4H6
4H7
4H8
4H9
4H10
1
2
20F1 C20 3P
20F2 C20 3P
20F3 B16 1P
Rezerwa
Piwnica strona lewa
Piwnica strona prawa
Zabezpieczenie ochronników
Rezerwa
Rezerwa
Rezerwa
Klimat went bud A
Szafa Clima
Rezerwa
Pomieszczenie generatora
Rezerwa
Rezerwa
Rezerwa
Klimat. Narutowicza, I. skrzydło
30
31
32
33
34
35
36
37
38
39
40
41
42
43
F VOLT2 16 6A
S2V L1,L2.L3
VOLT 2 0–400V
V
P1 400/5A
3
S2A L1,L2.L3
AMP2 0–400A
A
P BK1 300/5
DO BK 1
Q3 MC3 400A 3P
YAKY 4x240mm2 L = 150m
Stacja transf sekcja IMGW pole 4
F18 125A 125A 3P
OG2 kl B 25kVA
R<5
P 250/5A
AMP 1–2 0–200A
Q5 MC3 250A 3P

7

SEKCJA 3 POLE 1

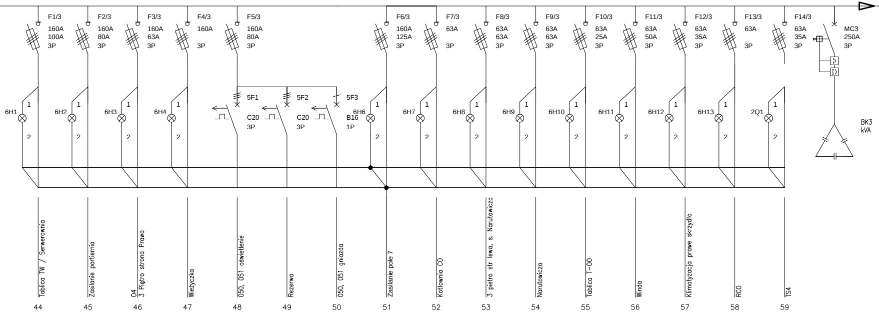

F1/3
160A
100A
3P
6H1
1
2
Tablica TW / Serwerownia
44
F2/3
160A
80A
3P
6H2
1
2
Zasilanie portiernia
45
F3/3
160A
63A
3P
6H3
1
2
04
3 Piętro strona Prawa
46
F4/3
160A
3P
6H4
1
2
Wieżyczka
47
F5/3
160A
80A
3P
5F1
C20
3P
050, 051 oświetlenie
48
5F2
C20
3P
Rezerwa
49
5F3
B16
1P
050, 051 gniazda
50
F6/3
160A
125A
3P
6H6
1
2
Zasilanie pole 7
51
F7/3
63A
3P
6H7
1
2
Kotłownia CO
52
F8/3
63A
63A
3P
6H8
1
2
3 pietro str lewa, s. Narutowicza
53
F9/3
63A
63A
3P
6H9
1
2
Narutowicza
54
F10/3
63A
25A
3P
6H10
1
2
Tablica T–00
55
F11/3
63A
50A
3P
6H11
1
2
Winda
56
F12/3
63A
35A
3P
6H12
1
2
Klimatyzacja prawe skrzydło
57
F13/3
63A
3P
6H13
1
2
RCO
58
F14/3
63A
35A
3P
2Q1
1
2
TS4
59
MC3
250A
3P
BK3
kVA

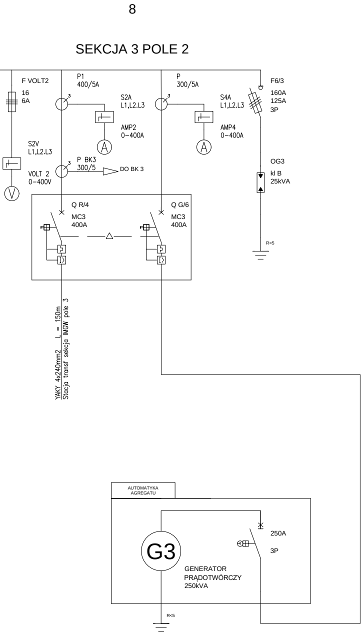
8
SEKCJA 3 POLE 2
F VOLT2
16
6A
S2V
L1,L2.L3
VOLT 2
0–400V
V
P1
400/5A
3
S2A
L1,L2.L3
AMP2
0–400A
A
P BK3
300/5
DO BK 3
P
300/5A
S4A
L1,L2.L3
AMP4
0–400A
F6/3
160A
125A
3P
OG3
kl B
25kVA
R<5
Q R/4
MC3
400A
Q G/6
MC3
400A
YAKY 4x240mm2 L = 150m
Stacja transf sekcja IMGW pole 3
AUTOMATYKA
AGREGATU
G3
250A
3P
GENERATOR
PRĄDOTWÓRCZY
250kVA
R<5

Inwestor: Instytut Meteorologii i Gospodarki Wodnej
adres: ul. Podleśna 61; 01-673 Warszawa

Wykonawca: ORI Tomasz Jaroszewicz
adres: Kopczany 6; 16-315 Lipsk

Tytuł opracowania:
Inwentaryzacja elektryczna
budynku "A" w
Warszawie przy ul. Podleśnej 61

Tytuł rysunku:
SCHEMAT ROZDZIELNICY
GŁÓWNEJ RGA

Nr rys.: 2

Projektant:
mgr inż. KRZYSZTOF STARCZAK
PDK/0254/OWOE/13

Podpis:

Skala:

Data: 10.2017